legrand®

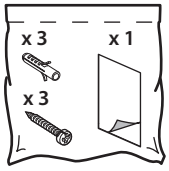

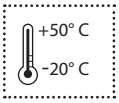

1

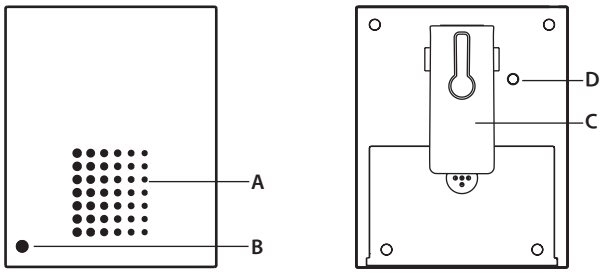

2

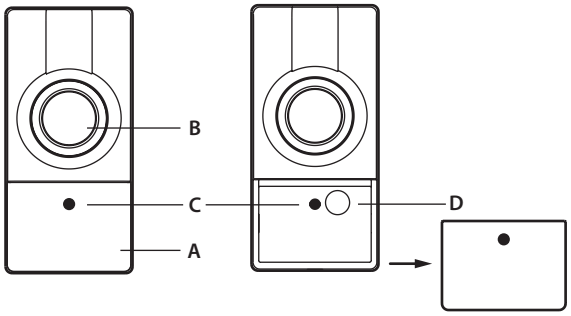

3

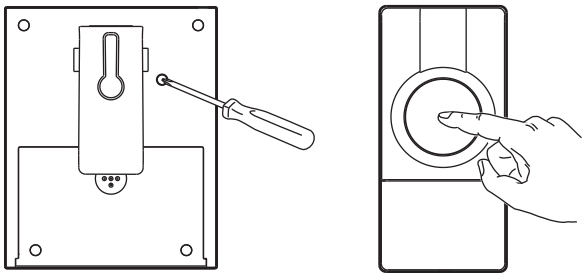

4

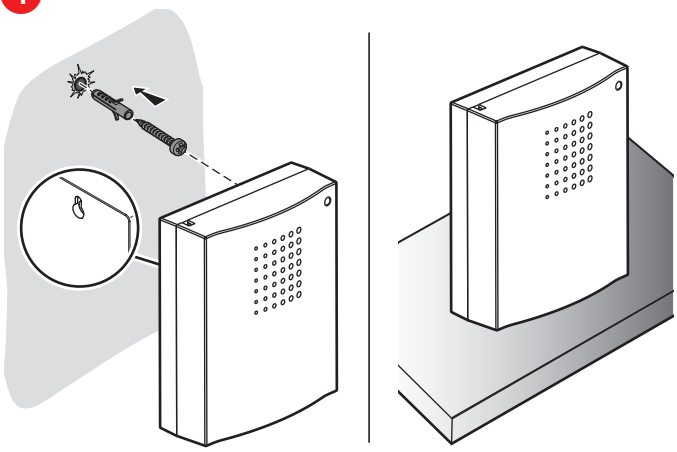

5

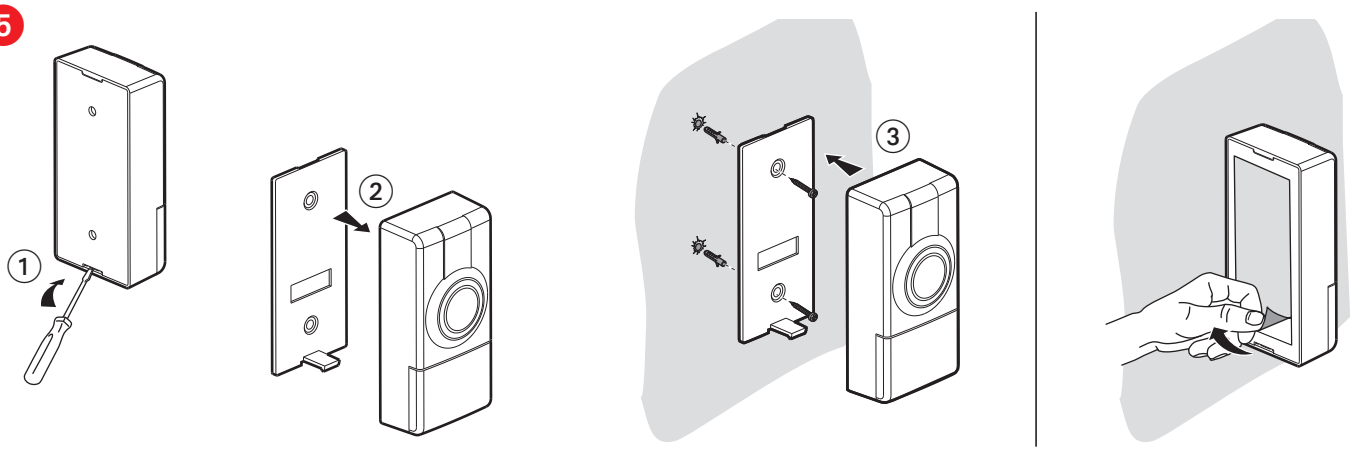

6

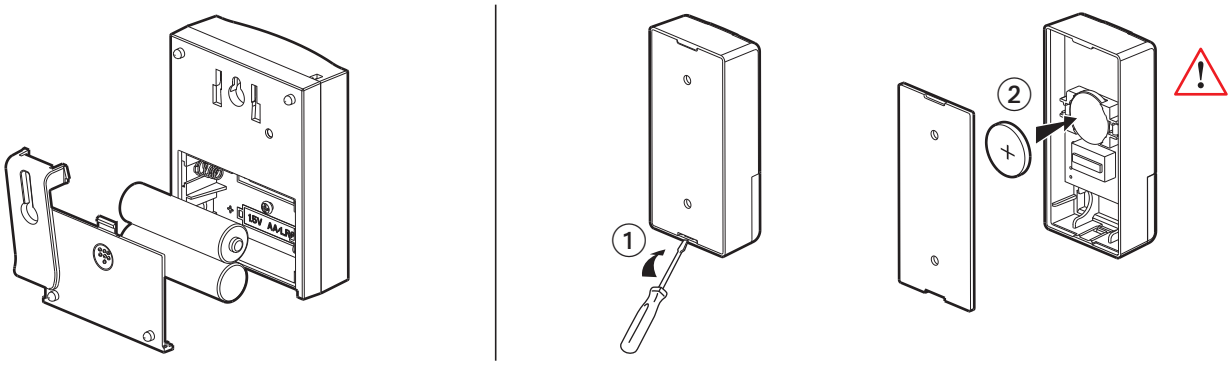

LE09947AB

FR BE CA LU CH

Respecter strictement les conditions d'installation et d'utilisation

1 Description récepteur
A. Haut-parleur
B. Indicateur lumineux
C. Clip ceinture
D. Appairage

2 Description émetteur
A. Plaque nom
B. Bouton étanche
C. Indicateur lumineux (LED)
D. Sélection mélodies : 32 mélodies disponibles

3 Appairage émetteur/récepteur
Appairage sonnettes additionnelles (cf procédure dessin n° 3)

4 Installation récepteur : mural / posé

5 Installation émetteur : avec vis / avec adhésif
Installer verticalement plaque nom en bas
Ne pas fixer sur support métallique

6 Changement piles récepteur/émetteur
Ne pas utiliser de piles rechargeables

7 Caractéristiques techniques
Portée radio : 50 m en champ libre
Puissance carillon : 80 dB
Alimentation récepteur : 2 piles AA de 1,5 V (non fournies)
Alimentation émetteur : 1 pile 3 V (CR2032) fournie
Bande de fréquence : 433.05-434.79 MHz
Niveau de puissance RF : < 10 mW
Degré de protection de l'émetteur : IP 44 - du récepteur : IP 20

Le soussigné, LEGRAND, déclare que l'équipement radioélectrique du type (0 942 50 - 0 942 51) est conforme à la directive 2014/53/UE.
Le texte complet de la déclaration UE de conformité est disponible à l'adresse suivante :
www.legrandoc.com

NL BE

Neem de installatie- en gebruiksvoorwaarden nauwgezet in acht.

1 Beschrijving ontvanger
A. Luidspreker
B. Lichtindicator
C. Riemclip
D. Koppeling

2 Beschrijving zender
A. Naamplaatje
B. Weerbestendige knop
C. Lichtindicator (LED)
D. Muziekselectie (32 beschikbare melodieën)

3 Zender-Ontvangerkoppeling
Extra belkoppelingen (Zie procedure tekening 3)

4 Installatie ontvanger: muur / mobiel

5 Installatie zender: met schroeven / met kleefstrip
Verticaal installeren, met het naamplaatje onderaan
Niet bevestigen op een metalen steunplaat

6 Batterijen vervangen van zender/ontvanger
Gebruik geen herlaadbare batterijen

7 Technische karakteristieken
Zendbereik: 50 m vrij veld
Geluidssterkte gong: 80 dB
Voeding ontvanger: 2 AA-batterijen van 1,5 V (niet inbegrepen)
Voeding zender: 1 batterij van 3 V (CR2032) inbegrepen
Frequentieband: 433,05-434,79 MHz
Radiofrequentievermogen: < 10 mW
Beschermingsgraad zender: IP 44 - van de ontvanger: IP 20

Legrand bestätigt hiermit, dass unser Funksignal-Gerät der Type (0 942 50 - 0 942 51) die Direktive 2014/53/EU erfüllt.
Die komplette Konformitätserklärung finden sie unter
www.legrandoc.com

GB CA IN IE US AU NZ

Strictly comply with instructions for installation and use.

1 Receiver description
A. Speaker
B. Indicator light
C. Belt clip
D. Pairing

2 Transmitter description
A. Name Plate
B. Weatherproof button
C. Indicator light (LED)
D. Melody selection (32 melodies available)

3 Transmitter/receiver pairing
Additional transmitters pairing (See procedure drawing 3)

4 Receiver installation: wall mounted / free-standing

5 Transmitter installation: with screws / adhesive / free-standing
Install vertically name plate down
Do not fix on metallic support

6 Changing Receiver/Transmitter Batteries
Do not use rechargeable batteries

7 Technical characteristics
Radio operating range: 50 m free-fields conditions
Receiver sound power: 80 dB
Receiver power supply: 2 x 1.5 V AA batteries (not included)
Transmitter power supply: 1 battery 3 V (CR2032) supplied
Frequency band: 433.05-434.79 MHz
RF power level: < 10 mW
Degree of protection of transmitter: IP 44 - of the receiver: IP 20

The undersigned, LEGRAND, declares that radio equipment of the type (0 942 50 - 0 942 51) complies with Directive 2014/53 / EU.
The full text of the EU declaration of conformity can be found at
www.legrandoc.com

DE

Einbau- und Gebrauchsanleitungen sind genau zu beachten.

1 Gong Beschreibung
A. Lautsprecher
B. Leuchtsignal
C. Gürtelclip
D. Koppelung

2 Klingeltaster
A. Namesnschild
B. Klingeltaste
C. LED Leuchtsignal
D. Musikauswahl (32 verschiedene Melodien)

3 Koppelung Gong & Klingeltaster
Koppelung mit einem Gong möglich (Schritte für Koppelung siehe Punkt 3)

4 Installationsart Gong: Freistehend oder Aufputzmontage

5 Installationsart Klingeltaster: mit Schrauben oder Klebestreifen
Das Namensschild unten senkrecht anbringen
Nicht auf einem Träger aus Metall befestigen

6 Wechseln der Gong-/ Klingeltaster Batterie
Verwenden Sie keine wiederaufladbaren Batterien

7 Technische Eigenschaften
Funk-Reichweite: 50 Meter freies Feld
Lautstärke auf 1 Meter 80 db
Gong: Spannungsversorgung 2 x 1,5 V AA Batterien (nicht beigepackt)
Gong: Spannungsversorgung 1 x 3 V Batterie (CR2032) beigepackt
Frequenzband: 433.05-434.79 MHz
Leistungsstufe RF : < 10 mW
Schutzart Gong: IP 44 Schutzart Klingeltaster: IP 20

Legrand bestätigt hiermit, dass unser Funksignal-Gerät der Type (0 942 50 - 0 942 51) die Direktive 2014/53/EU erfüllt.
Die komplette Konformitätserklärung finden sie unter
www.legrandoc.com

ES CL CO CR MX PE US VE

Respetar estrictamente las condiciones de instalación y uso.

1 Descripción receptor
A. Altavoz
B. Indicador luminoso
C. Clip de cinturón
D. Asociación

2 Descripción emisor
A. Portaetiquetas para nombre
B. Pulsador estanco
C. Indicador luminoso (led)
D. Selección de la melodia (32 melodías disponibles)

3 Asociación del emisor con el receptor
Asociación de los timbres adicionales (cf esquema nº3)

4 Instalación del receptor: en la pared / independiente

5 Instalación del emisor: con tornillo / con adhesivo
Instalación vertical, con el portaetiquetas para el nombre abajo
No fijar en soporte metálico

6 Cambio de pilas receptor/emisor
No utilizar pilas recargables

7 Características técnicas
Alcance radio: 50 m en campo abierto
Potencia timbre: 80 dB
Alimentación receptor: 2 pilas AA de 1,5 V (no incluidas)
Alimentación emisor: 1 pila 3 V (CR2032) incluida
Banda de frecuencia: 433.05-434.79 MHz
Nivel de potencia de RF: < 10 mW
Grado de protección del emisor: IP44 - del receptor: IP20

El abajo firmante, LEGRAND, declara que el equipo radioeléctrico de tipo (0 942 50 - 0 942 51) cumple con la directiva 2014/53/UE.
El informe completo de la declaración UE de conformidad se encuentra disponible en **www.legrandoc.com**

PT

Respeitar estritamente as condições de instalação e utilização.

1 Descrição recetor
A. Alta voz
B. Indicador luminoso
C. Clipe de cinto
D. Associação

2 Descrição emissor
A. Porta etiqueta para nome
B. Botão estanque
C. Indicador luminoso (LED)
D. Seleção da melodia (32 melodias disponíveis)

3 Associação do emissor com o recetor
Associação campainhas tradicionais (cf esquema N.º 3)

4 Instalação do recetor: na parede / deitado

5 Instalação do emissor: com parafusos / com adesivo dupla face
Instalar verticalmente com a placa do nome para baixo
Não fixar num suporte metálico

6 Substituição baterias recetor/emissor
Não utilizar pilhas recarregáveis

7 Características técnicas
Alcance rádio: 50 m em campo aberto
Potência toque: 80 dB
Alimentação recetor: 2 pilhas AA de 1,5 V (não incluídas)
Alimentação recetor: 1 pilha 3 V (CR2032) (não incluída)
Banda de frequência: 433,05-434,79 MHz
Nível de potência de RF: <10 mW
Índices de proteção: emissor IP 44 / recetor IP 20

O abaixo assinado, LEGRAND, declara que o equipamento radioelétrico de tipo (0 942 50 - 0 942 51) cumpre com a diretiva 2014/53/EU.
O texto completo da declaração EU de conformidade encontra-se disponível no seguinte endereço: **www.legrandoc.com**

GR CY

Να τηρείτε αυστηρά τις συνθήκες εγκατάστασης και χρήσης.

1 Περιγραφή δέκτη
A. Ηχείο
B. Φωτεινή ένδειξη
C. Κλιπ ζώνης
D. Σύζευξη

2 Περιγραφή πομπού
A. Ετικέτα
B. Στεγανό μπουτόν
C. Φωτεινή ένδειξη (LED)
D. Επιλογή μελωδίας (32 διαθέσιμες μελωδίες)

3 Συντονισμός πομπού / δέκτη
Συντονισμός με επιπλέον πομπούς oui (βλ. Διαδικασία σχεδιου 3)

4 Εγκατάσταση δέκτη: επίτοιχη / σε έπιπλο

5 Εγκατάσταση πομπού : με βίδες / με αυτοκόλλητο
Να εγκαθίσταται κατακόρυφα με την πινακίδα ονόματος προς τα κάτω
Να μην στερεώνεται σε μεταλλικό στήριγμα

6 Αντικατάσταση μπαταριών Δέκτη / Πομπού
Μη χρησιμοποιείτε επαναφορτιζόμενες μπαταρίες

7 Τεχνικά χαρακτηριστικά
Εμβέλεια: 50 m σε ελεύθερο πεδίο
Ενταση ήχου δέκτη: 80 dB
Τροφοδοσία δέκτη: 2 x 1,5 V AA μπαταρίες (δεν περιλαμβάνονται)
Τροφοδοσία πομπού: 1 x 3 V μπαταρία (CR2032)- περιλαμβάνεται
Ζώνη συχνοτήτων: 433,05-434,79 MHz
Στάθμη ισχύος RF: < 10 mW
Δείκτης προστασίας πομπού : IP44 - Δέκτη IP 20

Ο κάτωθι υπογεγραμμένος, LEGRAND, δηλώνει ότι τα υλικά ασύρματης τεχνολογίας του τύπου (0 942 50 - 0 942 51) είναι σύμφωνα με την Οδηγία 2014/53 / EU.
Το πλήρες κείμενο της δήλωσης συμμόρφωσης της ΕΕ είναι διαθέσιμο στην ηλεκτρονική διεύθυνση **www.legrandoc.com**

PL

Ściśle przestrzegać instrukcji dotyczących instalacji i użytkowania.

1 Opis odbiornika
A. Głośnik
B. Wskaźnik
C. Klips na pasek
D. Połączenie

2 Opis nadajnika
A. Etykieta opisowa
B. Przycisk bryzgoszczelny
C. Wskaźnik (LED)
D. Wybór dźwięku (32 melodii do wyboru)

3 Połączenie nadajnika i odbiornika
Parowanie dodatkowych nadajników (patrz schemat 3)

4 Montaż odbiornika: naścienny / mobilny

5 Instalacja przycisku za pomocą śrub / taśma dwustronna przylepna
Mocować pionowo, etykietą na nazwisko w dół
Nie mocować na podłożu metalowym

6 Wymiana baterii nadajnika / odbiornika
Nie używać baterii akumulatorów

7 Caractéristiques techniques
Zasięg: 50 m na otwartej przestrzeni
Moc akustyczna odbiornika: 80 dB
Zasilanie odbiornika: 2 x bateria 1,5 V AA (brak w zestawie)
Zasilanie nadajnika 1 x bateria 3 V (CR2032) w zestawie
Pasmo częstotliwości: 433.05-434.79 MHz
Poziom mocy RF: < 10 mW
Stopień ochrony: IP 44 dla nadajnika, IP 20 - dla odbiornika

LEGRAND, zaświadcza, że elementy radiowe typu (0 942 50 - 0 942 51) spełnia wymagania Dyrektywy 2014/53 / UE.
Pełna treść deklaracji zgodności z wymogami UE znajduje się na stronie **www.legrandoc.com**

Строго се придржавајте правила за уградњу и коришћење. RS

1 Опис пријемника
A. Звучник
B. Светлосни индикатор
C. Испуст за качење
D. Упаривање

2 Опис предајника
A. Држач натписа
B. Водоотпорни тастер
C. Светлосни индикатор (LED)
D. Избор мелодије (32 мелодија)

3 Упаривање пријемника/предајника
Упаривање додатног предајника (Видети поступак на цртежу бр 3)

4 Монтажа пријемника: на зид / постављен

5 Монтажа предајника: завртњима/ самолепљивом траком
Поставите вертикално тако да плочица са именом буде доле
Немојте фиксирати на металну подлогу

6 Замена батерија на пријемнику/предајнику
Немојте користити пуњиве батерије

7 Техничке карактеристике
Радио домет: 50 м на отвореном простору
Јачина звука пријемника: 80 dB
Напајање пријемника: 2 x 1,5 V AA, (батерије нису испоручене)
Напајање предајника: 1 x 3 V батерија, (CR2032) испоручена
Фреквентни опсег: 433.05-434.79 MHz
Ниво снаге RF: < 10 mW
Степен заштите предајника: IP 44 - пријемника: IP 20

Компанија LEGRAND, изхављује да је радио опрема типа (0 942 50 - 0 942 51) у сагласности са Директивом 2014/53/EU.
Комплетан текст EU декларације о сагласности можете пронаћи на:
www.legrandoc.com

Строго соблюдайте требования к условиям монтажа и эксплуатации. RU

1 Описание приемника
A. Динамик
B. Световой индикатор
C. Поясной фиксатор
D. Соединение

2 Описание передатчика
A. Табличка с именем
B. Кнопка влагозащищенная
C. Световой индикатор (сид)
D. Выбор мелодии (32 мелодий)

3 Соединение передатчика /приемника
Подсоединение дополлнительных звонков (см. описание процедуры на рисунке 3)

4 Монтаж приемника: настенный / настольный

5 Монтаж передатчика: на винтах / на клейкой ленте
Устанавливать вертикально, табличкой с названием вниз
Не устанавливать на металлическое основание

6 Замена элементов питания приемника / передатчика
Не использовать аккумуляторы

7 Технические характеристики
Радиус действия: 50 м на открытом пространстве
Мощность звонка: 80 дБ
Питание приемника: 2 батареи AA 1,5 В (не поставляются)
Питание передатчика: 1 батарея 3 В A (CR2032), в комплекте
Диапазон частот: 433,05-434,79 МГц
Уровень мощности РЧ: < 10 мВт
Степень защиты передатчика: IP 44 - применика: IP 20

Компания LEGRAND заявляет, что типовое радиоэлектронное оборудование (0 942 50 - 0 942 51) соответствует требованиям Директивы 2014/53/UE.
Полный текст декларации о соответствии ЕС доступен на сайте:
www.legrandoc.com

Natančno upoštevajte pogoje za montažo in uporabo. SI

1 Opis sprejemnika
A. Zvočnik
B. Indikator
C. Sponka za pas
D. Seznanjanje

2 Description émetteur
A. Napisna ploščica
B. Tipkalo odporno na vremenske vplive
C. Indikator (LED)
D. Izbor melodije (na voljo 32 melodij)

3 Oddajnik/sprejemnik seznanjanje
Dodatno seznanjanje oddajnika (glej postopek na sliki 3)

4 Namestitev sprejemnika: namestitev na steno/prostostoječa postavitev

5 Namestitev oddajnika: pritrditev z vijaki/samolepilno
Namestite navpično, tako da je napisna ploščica spodaj
Ne pritrjujte na kovinski nosilec

6 Zamenjava baterij sprejemnik/oddajnik
Ne uporabljajte polnilnih baterij

7 Tehnične lastnosti
Doseg: 50 m brez ovir
Glasnost sprejemnika: 80 dB
Napajanje sprejemnika: 2 x 1,5 V AA (niso vključene)
Napajanje oddajnika: 1 x 12 V A23 vključena
Frekvenčni pas: 433.05-434.79 MHz
Raven moči RF: < 10 mW
Stopnja zaščite oddajnik: IP 44; stopnja zaščite sprejemnik: IP 20

LEGRAND izjavlja, da je radijska oprema tipa (0 942 50 - 0 942 51) v skladu z Direktivo 2014/53/EU.
Celotno besedilo izjave EU o skladnosti je na voljo na:
www.legrandoc.com

Суворо дотримуйтеся вимог до умов монтажу та експлуатації. UA

1 Опис приймача
A. Гучномовець
B. Світловий індикатор
C. Затискач для ременя
D. З'єднання

2 Опис передавача
A. Ім'я власника
B. Захищена кнопка
C. Світловий індикатор (LED)
D. Вибір мелодії (однієї з 32)

3 Зв'язок між передавачем та приймачем
З'єднання з додатковими передавачами (Див. креслення 3)

4 Встановлення приймача (настінне)

5 Встановлення передавача: гвинтове / на липучках
Установити вертикально фірмовою табличкою донизу
Не кріпити на металічний тримач

6 Заміна батарейок
Не використовувати аккумуляторні батарейки

7 Технічні характеристики
Зона досяжності: 50 м. на відкритому просторі
Гучність приймача: 80 дБ
Живлення автономного приймача: 2 x 1,5 В батарейки (не комплектуються)
Живлення передавача: 1 x 12 В батарейка (A23, у комплекті)
Частотний діапазон: 433,05—434,79 МГц
Рівень потужності РЧ: < 10 мВт
Рівень захисту передавача відповідає - IP 44, приймача - IP 20

Зазначеним, LEGRAND стверджує, що радіосигнал від (0 942 50 - 0 942 51) відповідає вимогам Директиви 2014/53 / EU.
З повною версією декларації можна ознайомитись на ресурсі:
www.legrandoc.com

تقيّد تقيداً تاماً بشروط التركيب والاستخدام .

1 مواصفات جهاز الاستقبال
A. سماعه
B. اضاءه مرفقه
C. ربط الأجهزة ببعضها
D. مشبك الحزام

2 مواصفات جهاز الارسال
A. لوحه للاسم
B. كبسة زر مقاومه للعوامل الجويه
C. اضاءه مرفقه
D. اختيار اللحن، متوفر 32 لحن مختلف

3 التوافق بين جهاز الارسال و الاستقبال
ربط الاتصال بأجراس إضافية: (راجع الطريقة في الرسم رقم 3)

4 تركيب جهاز الاستقبال: تثبيت جداري

5 تركيب جهاز الارسال: بواسطة براغي تثبيت او عن طريق لاصق
ركب لوحة الاسم عموديا في الأسفل
لا تثبتها على الحامل المعدني

6 تغير بطاريات جهاو الارسال و الاستقبال لا تستخدم بطاريات اعادة الشحن

7 الخصائص التقنيه
موجات الراديو: 50 متر بمجال مفتوح
قدرة جهاز الاستقبال: 80 dB
مزود الطاقه لجهاز الاستقبال: 2x1.5 فولت بطاريه AA
قدرة جهاز الارسال: 1x3 فولت بطاريه CR2032
حزمة التردد: 433.05-434.79 ميجا هرتز
مستوى قوة التردد اللاسلكي: < 10 ميجا وات
درجة حماية جهازه الارسال: IP 44 و درجة حماية جهاز الاستقبال: IP 20

نحن الموقعون أدناه، شركة لجراند، نصرح أن المعدات الراديو كهربائية من نوع (0 942 50 - 0 942 51) مطابقة للتوجيه الأوروبي 2014/53/UE.
النص الكامل لتصريح المطابقة الأوروبي متوفر على الموقع الإلكتروني: **www.legrandoc.com**

TR CY

Yerleştirme ve kullanım koşullarına titizlikle riayet ediniz.

1 Konut İçi Cihaz Açıklaması:
A. Hoparlör
B. Işık göstergesi
C. Kemer klipsi
D. Cihaz Eşleştirmesi

2 Dış mekandaki Cihazın Açıklaması
A. İsim Levhası
B. Su geçirmez buton
C. Uyarıcı led ışık
D. Melodi seçeneği (32 melodi)

3 Cihaz Eşleştirmesi
Ek buton kullanımı (bkz. prosedür çizim n° 3)

4 Zil: duvara monte edilebilir / takılabilir

5 Buton: vida ya da yapışkan ile monte edilebilir
İsim plakası aşağı bakacak şekilde dik yerleştirin
Metal bir yere sabitlemeyin

6 Pil değiştirme (zil ve buton için)
Şarjlı pil kullanmayınız

7 Teknik karakteristikler
Radyo çalışma menzili: 50 m boş alan
Zil ses düzeyi: 80 dB
Zil 2 x 1,5 V AA pil ile çalışır (ürün ile beraber tedarik edilmez)
Buton 1 x 3 V pil ile (CR2032) tedarik edilir
Frekans bandı: 433.05-434.79 MHz
RF güç seviyesi: < 10 mW
Zil: IP20 -- buton: IP44 koruma yapar.

Aşağıda imzası bulunan LEGRAND, (0 942 50 - 0 942 51) telsiz ekipmanının 2014/53 / AB sayılı Direktife uygun olduğunu beyan eder.
AB uyumu beyanının tam metni **www.legrandoc.com** adresinde bulunabilir

BG

Задължително е да се спазват условията за инсталиране и употреба.

1 Описание на приемникът
A. Високоговорител
B. Светлинен индикатор
C. Щипка за колан
D. Сдвояване

2 Описание на бутон (трансмитер)
A. Място за надписване
B. Влагозащитен бутон
C. Светлинен индикатор (LED)
D. Избор на мелодии (32 мелодии)

3 Свързване бутон/приемник
Възможно е свързване (виж процедура на схема 3)

4 Монтиране на приемник: стенен монтаж / свободен монтаж

5 Монтиране на бутон: с винтове / с лепяща лента
Инсталирайте вертикално – табелката с името да сочи надолу
Не прикрепяйте към метална опора

6 Смяна на батерии на бутон/приемник
Не използвайте зареждащи се батерии

7 Технически характеристики
Работен радио обхват: 50 метра открито пространство
Сила на звук на приемник: 80 dB
Захранване приемник: 2 x 1,5 V AA батерии (не са включени в комплекта)
Захранване на бутон: 1 x 3 V батерия (CR2032) включена в комплекта
Честотен обхват: 433,05 – 434,79 MHz
Ниво на радиочестотна мощност: < 10 mW
Ниво на защита на бутона: IP 44 - защита на приемника IP20

Долуподписаният, Легранд, декларира, че радио оборудването от вид (0 942 50 - 0 942 51) отговаря на Директива 2014/53/EU.
Пълният текст на EU Декларацията за съответствие може за бъде намерен на **www.legrandoc.com**

CZ

Důsledně dodržujte pokyny pro instalaci a užívání.

1 Popis přijímače
A. Reproduktor
B. LED indikátor
C. Spona na opasek
D. Párování

2 Popis zvonkového tlačítka (vysílače)
A. Držák jmenovek
B. Vodotěsné tlačítko
C. LED indikátor
B. Výběr melodie (32 melodií)

3 Párování přijímače a zvonkového tlačítka
Spárování dalčích zvonkových tlačítek (viz obrázek 3)

4 Instalace přijímače: nástěnná/stolní

5 Instalace zvonkového tlačítka: šroubová/oboustranná lepící páska
Desku nainstalujte svisle se jménem vespod
Neupevňujte na kovový podklad

6 Výměna baterií v přijímači/zvonkovém tlačítku
Nepoužívejte dobíjecí baterie

7 Technické parametry
Dosah RF signálu: 50 m v otevřeném prostoru
Hlasitost vyzvánění přijímače: 80 dB
Napájení přijímače: 2 x 1,5 V AA baterie (nejsou součástí dodávky)
Napájení zvonkového tlačítka (vysílače): 1 x 3 V baterie (CR2032) součást dodávky
Kmitočtové pásmo: 433,05-434,79 MHz
Úroveň výkonu RF: < 10 mW
Stupeň ochrany proti vniknutí vody: zvonk. tlačítko - IP 44; přijímač - IP20

Níže podepsaný, Legrand, prohlašuje že RF přístroj typ(0 942 50 - 0 942 51) je v souladu s nařízením 2014/53/EU.
Úplné znění prohlášení o souladu EU je k dispozici na adrese:
www.legrandoc.com

SK

Prísne dodržiavajte podmienky, za ktorých sa má prístroj inštalovať a používať

1 Popis prijímača
A. Reproduktor
B. LED indikátor
C. Spona na opasok
D. Párovanie

2 Popis zvončekového tlačidla (vysielača)
A. Držiak menoviek
B. Vodotesné tlačidlo
C. LED indikátor
D. Výber melódií (32 melódií)

3 Párovanie prijímača a zvončekového tlačidla
Spárovanie ďalších zvončekových tlačidiel (pozri obr. 3.)

4 Inštalácia prijímača: nástenná/stolová

5 Inštalácia zvončekového tlačidla: skrutková/obojstranná lepiaca páska
Menovku namontujte vertikálne dole
Neupevňujte na kovový držiak

6 Výmena batérií v prijímači / zvončekovom tlačidle
Nepoužívajte dobíjacie batérie

7 Technické parametre
Dosah RF signálu: 50 m v otvorenom priestore
Hlasitosť vyzváňania prijímača: 80 dB
Napájenie prijímača: 2 x 1,5 V AA batérie (nie sú súčasťou dodávky)
Napájanie zvončekového tlačidla (vysielača): 1 x 3 V batérie (CR2032) súčasť dodávky
Frekvenčné pásmo: 433,05 - 434,79 MHz
Výkon RF: < 10 mW
Stupeň ochrany proti vniknutiu vody: zvončekové tlačidlo - IP 44; prijímač - IP20

Nižšie podpísaný, Legrand, prehlasuje, že RF prístroj typ (0 942 50 - 0 942 51) je v súlade s nariadením 2014/53/EU .
Celý text vyhlásenia EÚ o zhode je k dispozícii na nasledujúcej adrese:
www.legrandoc.com

HR

Strogo se pridržavajte uvjeta ugradnje i korištenja.

1 Opis prijamnika
A. Zvučnik
B. Svjetlosni indikator
C. Kopča za pojas
D. Uparivanje

2 Opis predajnika
A. Prostor za ime
B. Vodootporna tipka
C. Svjetlosni indikator (LED)
D. Odabir melodije (dostupno 32 melodija)

3 Uparivanje prijamnika / predajnika
Uparivanje dodatnog predajnika (Vidi postupak na slici 3)

4 Ugradnja prijamnika: na zid / samostojeće postavljen

5 Ugradnja predajnika: s vijcima / s ljepljivom trakom
Ugradite ga okomito s pločicom za ime na donjoj strani.
Nemojte ga pričvršćivati na metalni nosač.

6 Promjena baterija na prijamniku / predajniku
Ne koristiti punjive baterije

7 Tehničke karakteristike
Radio doseg: 50 m bez prepreka
Prijamnik glasnoća zvuka: 80 dB
Napajanje prijamnika: 2 x 1,5 V AA baterije (nisu isporučene)
Napajanje predajnika: 1 x 3 V baterija (CR2032) (isporučena)
Frekvencijski pojas: 433.05-434.79 MHz
Razina snage RF: < 10 mW
Stupanj zaštite predajnika: IP 44 - prijamnika: IP 20

Dolje potpisani, LEGRAND, izjavljuje da je radio oprema tipa (0 942 50 - 0 942 51) sukladna s Directivom 2014/53 / EU.
Cijeli tekst EU izjave o sukladnosti se može pronaći na **www.legrandoc.com**

HU

Szerelés és használat során mindig tartsa be a használati útmutató előírásait

1 Csengő leírása
A. Hangszóró
B. Fényjelzés
C. Rögzítőcsipesz
D. Párosítás

2 Csengő nyomógomb leírása
A. Névtábla
B. Vízmentes nyonógomb
C. Fényjelzés (LED)
D. Csengőhang kiválasztása (32 dallam választható)

3 Csengő és a nyomógomb párosítása
További jeladók párosítása (lásd a 3-as rajzot)

4 Dallamcsengő beszerelése: falra szerelhető/ tetszőlegesen elhelyezhető

5 Csengőnyomó beszerelése: csavaros/ ragasztható
Helyezze fel függőleges pozícióban a névtáblával lefelé
Ne rögzítse fémfelületre

6 Elemcsere
Ne használjon újratölthető elemeket

7 Műszaki adatok
Hatótávolság: 50 m nyílt terepen
Dallamcsengő hangereje: 80 dB
Dallamcsengő egység áramellátása : 2 x 1,5 V AA ceruzaelem(nem a csomag része)
Csengőnyomó egység áramellátása: 1 x 3 V (CR2032) az elemet a csomag tartalmazza
Frekvenciasáv: 433,05–434,79 MHz
Rádiófrekvenciás teljesítmény: < 10 mW
Az Csengőnyomó IP 44, a dallamcsengő IP 20-as szabványnak megfelelő védelmet biztosít

Az alulírott, Legrand, vállalja hogy, a rádióhullámú eszköz a típusának megfelelő (0 942 50 - 0 942 51) 2014/53 /EU irányelvnek megfelel.
Az irányelv teljes változata hozzáférhető a **www.legrandoc.com** *oldalon.*

KZ

Орнату және пайдалану жағдайларын қатаң орындаңыз.

1 Қабылдағыш сипаттамасы
A. Дауыс зорайтқыш
B. Жарық индикаторы
C. Қыспа
D. Таратқыш

2 Таратқыш сипаттамасы
A. Табличка
B. Ауарайынан қорғану батырмасы
C. Индикатор шамы (led)
D. Әуенді таңдау (32 әуен таңдау мүмкінді)

3 Таратқыш / Қабылдағышты жұптастыру
Қосымша таратқышты жұптастыру (3 рәсімдеу суретін көр)

4 Қабылдағышты орнату: қабырғаға / монтаждалған

5 Таратқышты орнату: бұрағышрен / жабысқақпен
Нәлдің астына тік күйінде орнатыңыз
Металдан жасалған тірекке бекітпеңіз

6 Қабылдағышты өзгерту / Таратқыштың батареясы
Қайта зарядталатын батареяны қолданбау

7 Техникалық сипаттамалары
Радио жұмыс диапозоны: 50 м бос өрісі
Қабылдағыштың дауыс күші: 80 дБ
Қабылдағыш күш жабдықтамасы: 2 x 1,5 В AA батареялары (қосылмаған)
Таратқыш күш жабдықтамасы: 1 x 3 В батарея (CR2032) қосылған
Жиілік диапазоны: 433,05-434,79 МГц
РЖ қуатының деңгейі: < 10 мВт
Таратқыштың қорғау дәрежесі: IP 44 - қабылдағыштың: IP 20

Қоюшылар, LEGRAND, жариялайды (0 942 50 - 0 942 51) типті радио жабдықтамасы 2014/53 / EU дерективасымен сәйкес.
ЕО сәйкестік декларациясында толық мәтіні бойынша **www.legrandoc.com** *табуға болады.*

RO

Respectați cu strictețe condițiile de instalare și de utilizare.

1 Descrierea receptorului
A. Difuzor
B. Indicator luminos
C. Clemă de fixare
D. Împerechere

2 Descrierea emițătorului
A. Etichetă pentru nume
B. Buton impermeabil la intemperii
C. Indicator luminos (led)
D. Selecția melodiei (32 melodii disponibile)

3 Împerecherea transmițătorului/emițătorului
Împerecherea emițătoarelor suplimentare (Vezi procedura nr. 3)

4 Instalarea receptorului: fixat pe perete / mobil

5 Instalarea transmițătorului: cu șuruburi / cu adeziv
Instalați vertical cu eticheta pentru nume în partea de jos
Nu fixați pe o suprafață metalică

6 Schimbarea bateriilor receptorului / transmițătorului
Nu utilizați baterii reîncărcabile

7 Caracteristici tehnice
Raza de operare radio: câmp liber 50 m
Puterea sunetului receptorului: 80 dB
Alimentare receptor: baterii AA de 2 x 1,5 V (nu sunt incluse)
Alimentare transmițător: baterie (CR2032) 1 x 3 V inclusă
Bandă de frecvență: 433,05–434,79 MHz
Putere de radiofrecvență: < 10 mW
Grad de protecție a emițătorului: IP 44 / a receptorului: IP 20

Subsemnatul, LEGRAND, declară că echipamentul radio de tipul (0 942 50 - 0 942 51) este conform cu Directiva 2014/53 / UE.
Textul integral al declarației UE de conformitate poate fi găsit la **www.legrandoc.com**